PA Primo Alu

Primo System PA35 - Udadgående vinduesdøre med 25 mm bundstykke

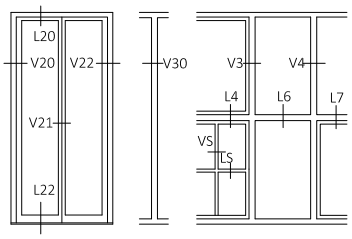

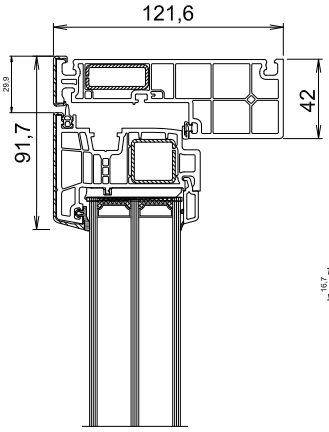

L20 =
A555/76122(V312) -
A554/76222(V556) - 76509

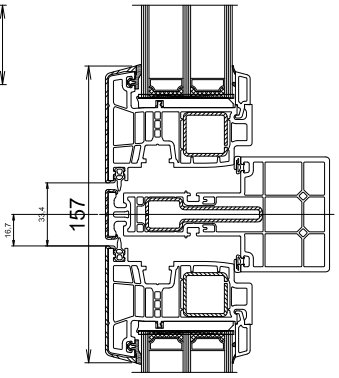

L4 =
A554/76222(V566) - 76318(V558) -
A554/76222(V556) - 76509

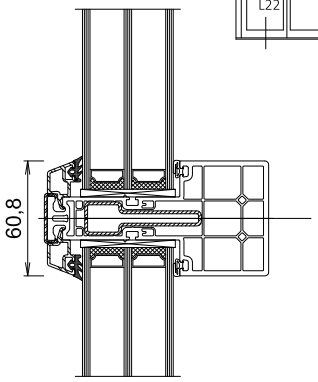

L6 =
A556/76318(V558) - T-2000064

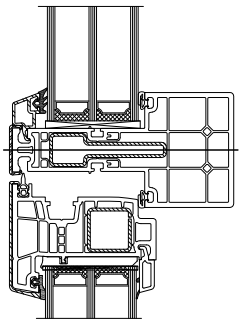

L7 =
A554/76222(V556) -76509 -
A556/76318(V558) - T-2000064

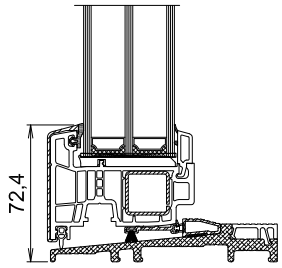

L22 =
Z188/A575/A595 - 554/76222(V556) - 76509

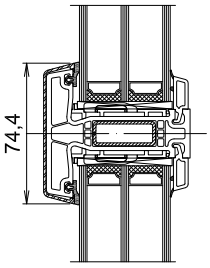

LS,VS =
A045/76300(V312) - 76509

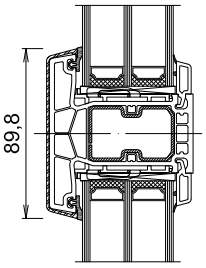

LS,VS =
A069/76302(V343) -76509

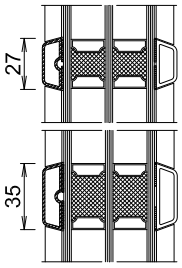

LS =
27 mm (A244T , 92001) , 35 mm (A246T , 92003)

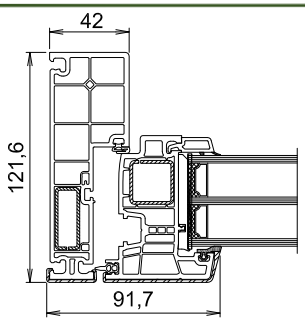

V20 =
A555/76122(V312) - A554/76222(V556) - 76509

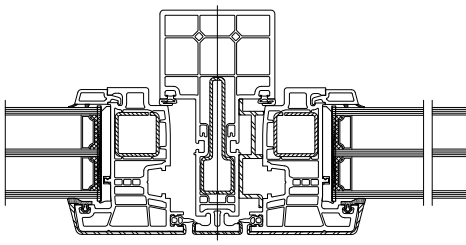

V21 =
A554/76222(V566) - A556/76318(V558)/A557 -
A554/76222(V556) - 76509

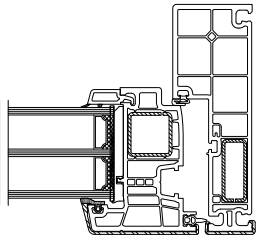

V22 =
A555/76122(V312) - A554/76222(V556) - 76509

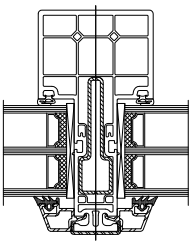

V30 =
A556/76318(V558) - T-2000064

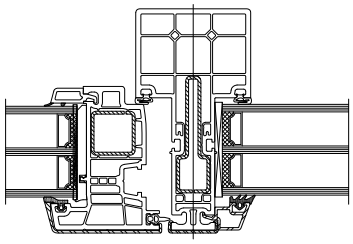

V3 =
A554/76222(V556) -76509 -
A556/76318(V558) - T-2000064

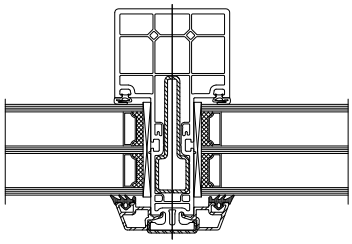

V4 =
A556/76318(V558) - T-2000064

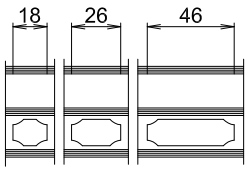

LS,VS =
ilagt sprosse 18 mm, 26 mm, 46 mm

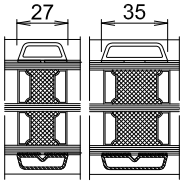

VS =
27 mm (A243T, 92000),
35 mm (A245T, 92002)